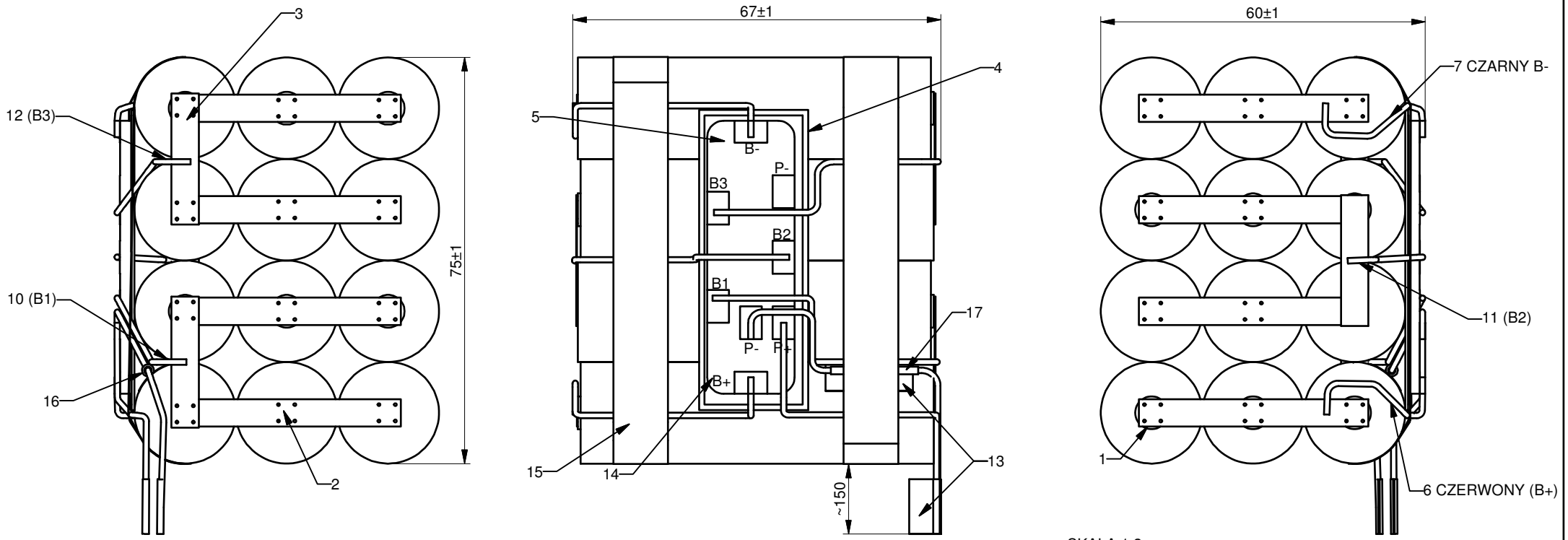


SKALA 1:2

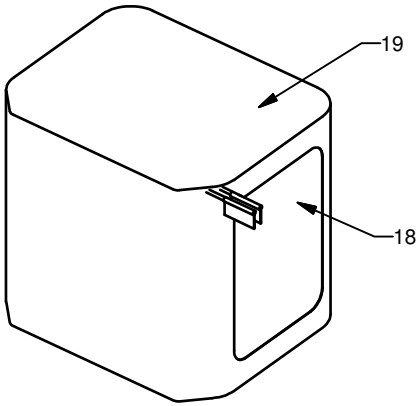


UWAGA
MAX POBÓR PRĄDU 6A

| NR CZĘŚCI | ILOŚĆ | NAZWA CZĘŚCI | OPIS |
|---|---|---|---|
| 19 | 1 | FOLIA BIAŁA | b=160, L=90 |
| 18 | 1 | FOLIA BIAŁA | b=160, L=80 |
| 17 | 1 | KOSZULKA TERMOKURCZLIWA | RC 1,6/0,8 |
| 16 | 1 | BEZPIECZNIK | PICO 10A |
| 15 | 2 | TAŚMA KLEJĄCA | KARBON b=10, L=80 |
| 14 | 1 | TAŚMA DWUSTRONNIE KLEJACA | b=20 ,L=50 (DO MOCOWANIA PRZEKŁADKI NA PAKIECIE I PCB) |
| 13 | 1 | TAŚMA IZOLACYJAN | b=10, L=20 |
| 12 | 1 | PRZEWÓD CZARNY B3 | CZERWONY B3, Ø=0.35, L=85 |
| 11 | 1 | PRZEWÓD CZARNY B2 | CZERWONY B2, Ø=0.35, L=85 |
| 10 | 1 | PRZEWÓD CZARNY B1 | CZERWONY B1, Ø=0.35, L=85 |
| 9 | 1 | PRZEWÓD CZARNY P- | CZERWONY P-, Ø=0.75, L=255 |
| 8 | 1 | PRZEWÓD CZERWONY P+ | CZERWONY P+, Ø=0.75, L=250 |
| 7 | 1 | PRZEWÓD CZARNY B- | CZERWONY B-, Ø=0.75, L=85 |
| 6 | 1 | PRZEWÓD CZERWONY B+ | CZERWONY B+, Ø=0.75, L=85 |
| 5 | 1 | PCB | PCB-024 14,4V DO AKU.LI-JON 4S-8A /BST/ |
| 4 | 1 | PRZEKŁADKA TEKTUROWA | 60x20 |
| 3 | 1 | ŁĄCZNIK | 0,15x5x42 |
| 2 | 3 | ŁĄCZNIK | 0,15x5x24 NR19 |
| 1 | 12 | 0GNIWA | PANASONIC CGR 18650CF |

| Lp. | Wprowadzone zmiany | Data. | Zatwier. |
|---|---|---|---|
| 1. | | | |
| 2. | | | |
| 3. | | | |
| 4. | | | |
| 5. | | | |

| | Oznaczenie wyrobu CGR 18650CG 4S3P | | | Nr dokum. 564-2 |
|---|---|---|---|---|
| Zastosowanie / Odbiorca | | Pojemność | Napięcie | Typ ogniwa |
| TME | | 6,6Ah | 14,4V | PANASONIC CGR18650CG |
| Folia / Przewody | Skala | Data, Kreślił | Zatwierdził | |
| | 1:1 | 24.11.2009 | Kier.produkcji | Handlowiec |